Leadshine

RoHS

标记(Mark)	处数(No.)	更改文件号(File change No.)	更改内容(Content changed)	签名(Signature)	日期(Date)

Dimension: (Unit: mm)

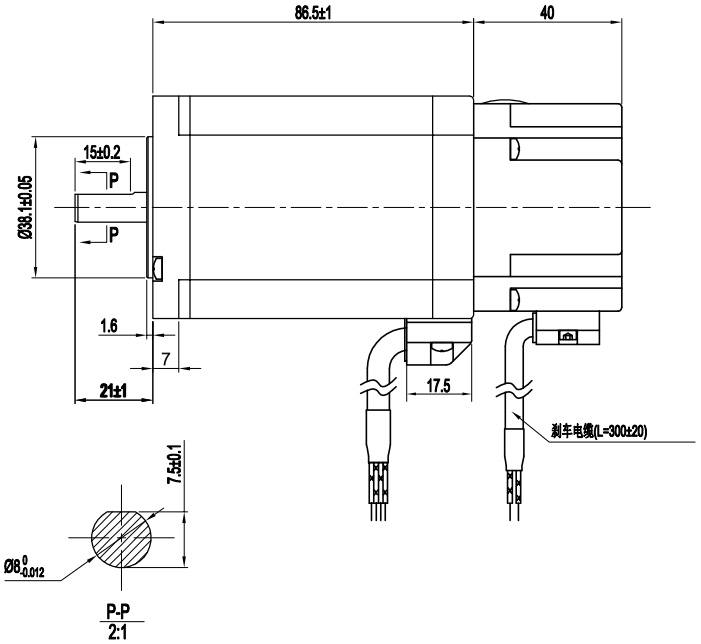

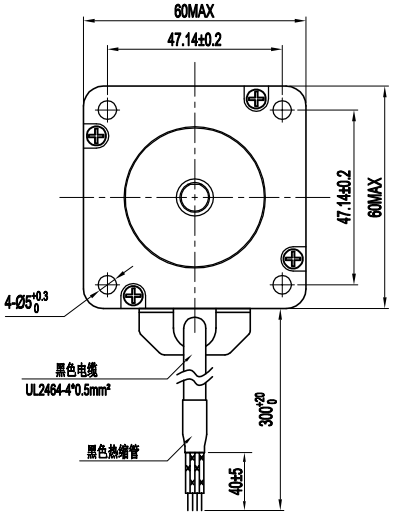

□ 电机接线图

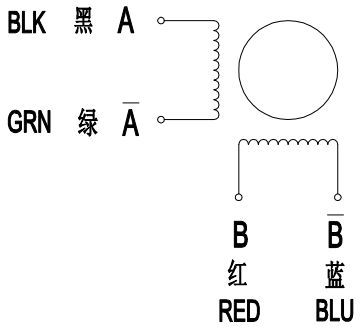

励磁顺序VS旋转方向
从电机的安装面看为逆时针方向

CCW

STEP	A	B	Ā	B̄
1	+	+	−	−
2	−	+	+	−
3	−	−	+	+
4	+	−	−	+

CW

永磁式断电刹车参数	
接线图	红+ 黑-
电压	DC24V
制动力	2N.m

Common Rating

Step angle	1.8°
Position accuracy	1.8±0.09°
Dielectric strength	500VAC 1min
Insulation resistance	100MOhm(500VDC)
Insulation class	B
Temp rise(Max)	80K
Radial play	Max.0.02mm(Load 450g)
Axial play	Max.0.08mm(Load 900g)

Specification:

Current/phase	5.0 A
Voltage	3.0 V
DC Resistance/phase ±10%	0.6 Ω
Inductance/phase ±20%	2.2 mH
Holding torque	3.1 N•M
Inertia	0.84 kg•cm²
Weight	1.8kg

技术要求:
1、未注形位公差按GB/T 1184-K;
2、未注尺寸公差按GB/T 1804-m。
(除非另外指定)

设计 Designed	杨陶	2023-02-07	标准化 Standardized			材料(Material):	名称(Title) 开环步进电机
制图 Drawn	杨陶	2023-02-07					型号(Model) D57CM31X-BZ
校对 Proofread			审核 Checked	王洪松	2023-02-07	重量(Weight)/g:	图号(DWG No.) LS-D57CM31X-BZ
工艺 Processed			批准 Approved	袁振亚	2023-02-07	阶段标记(Stage Mark)	料号(Part No.)
表单编号 Form No.	LS-MT-01-07B		版本/版次 Edition/Serial NO.	A/01		共1页 第1页 Page 1 of 1	比例(Scale) 1:1

雷赛智能 Leadshine